DORRENHAUS

D2000H
Csúszósínes ajtóbehúzó

Felszerelési útmutató

A doboz tartalma:

1db ajtóbehúzó, 1db csúszó kar, 1db csomag csavar a rögzítéshez, 3db kupak a szabad kihajtás és a sín lezárásához.

Felszerelés menete:

Az ajtócsukó kétféleképpen szerelhető fel, jobbos, balos, pánt oldali ajtókra. Csúsztassa le a fedelet, ügyeljen, hogy az egyik furatban lévő gumidugó ne vesszen el, ez tartja meg a fedelet!

Mérje meg a távolságot a zsanértól, majd húzzon egy függőleges vonalat az ajtóra. Ez lesz a két belső rögzítési pont helye. A távolságot a mellékelt felszerelési rajzon találja meg. Helyezze az ajtócsukót, majd jelölje át a másik négy rögzítést is.
Az ajtócsukót olyan magasra szerelje, hogy a kar ne akadjon el a nyíló ajtóba.
A felszereléshez különböző csavarokat talál a dobozban, olyan csavart használjon amely a legjobban kapaszkodik az anyagban, fához például hegyes facsavart, alumíniumhoz a metrikus csavart.

Befoglaló méretek:

Szélesség: 233 mm
Magasság: 83 mm
Mélység: 42 mm

DORRENHAUS

Kirögzíthető kar beállítása:

Figyelem, tűzgátló ajtók használata esetén a kirögzítőt vegye ki a karból!

A kirögzíthető kar csuklópontjában található csavart lazítsa ki, szerelje helyére a kart.
Nyissa ki félig az ajtót, húzza kézzel a rögzítési pontot a kampó felé majd húzza meg a csavart. Rögzítse az ajtót az ajtó mozgatásával, - pattanjon a görgő a vájatba- . Lazítsa meg ismét a csavart, állítsa be a kirögzítés szögét, és húzza meg ismét a csavart. Csukja-nyissa néhányszor, zsírozza meg a csúszka vonalát.

Méretezési segédlet:
Bal oldali zsanér, befelé nyíló:

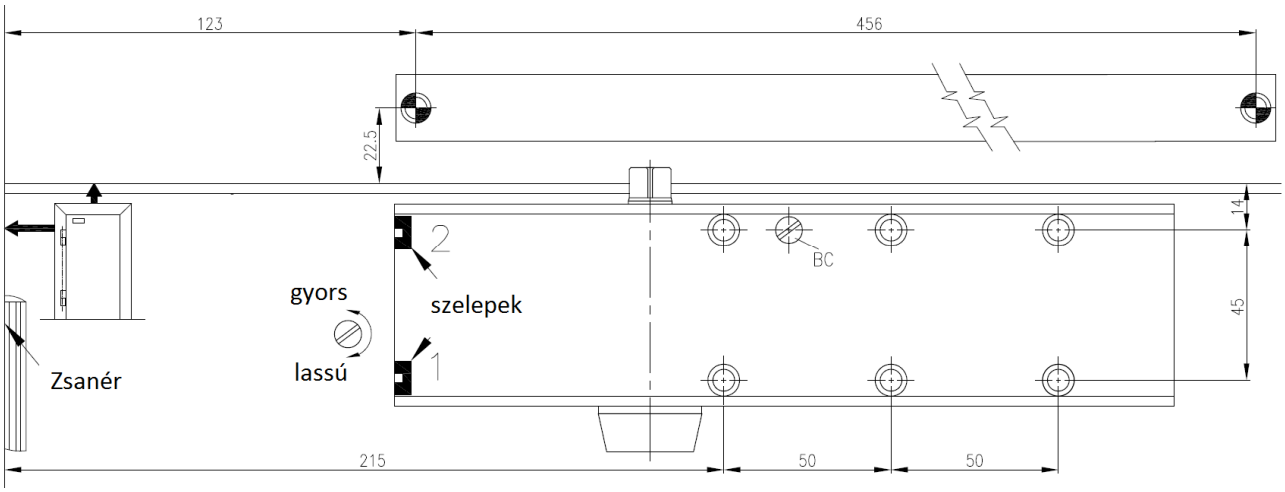

Jobb oldali zsanér, befelé nyíló:

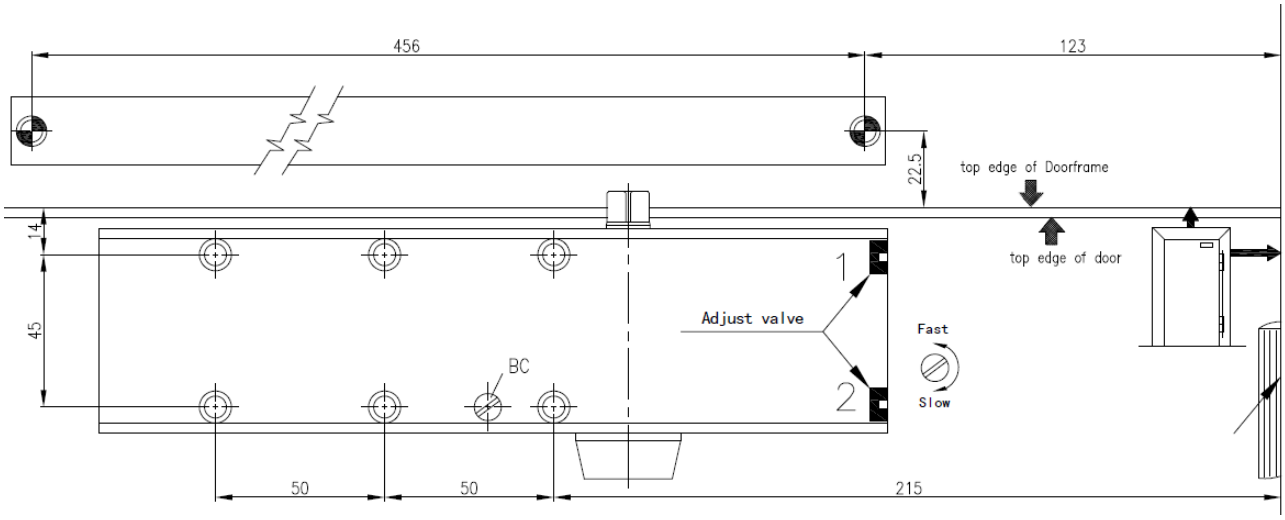

DORRENHAUS

Szelepek beállítása:

Az ajtó mozgatási sebességeit szelepekkel állíthatja be. Az 1-es szelep a nyitott ajtó becsukódási sebességét, a 2-es szelep pedig a bezáródás sebességét állítja. A BC szelep egy kicsapódást gátló szelep. Nyitás irányban megakadályozza, hogy az ajtó kicsapódjon.
Óramutató járásával megegyező irányban csökken, ellenkező irányban nő a sebesség.

Műszaki paraméterek:
Kültéri ajtó max tömeg: 65kg, szélesség 800mm, magasság 2000mm.
Beltéri ajtó max tömeg: 55kg, szélesség 900mm, magasság 2000mm.

Tippek:
Egyéb szerelési megoldások is használhatók, pl. ha nagyon könnyű az ajtó, akkor a zsanértól mért távolságot csökkenteni kell, így nem lesz akkora ereje.
Pánt ellenoldali szereléskor (ezt a gyártó nem javasolja) a 2-es sebesség beállítható távolsága nagyon lecsökken, ezt vegyük figyelembe. Ha tehetjük, inkább pánt oldalra szereljük az ajtócsukót.