RF.METEO230

230V-os rádiós eső- szélérzékelő központ

Használati és üzembe helyezési útmutató szakképzett telepítőknek

Kérjük az útmutatót figyelmesen olvassa el, mert helytelen beüzemelés esetén a termék garanciáját veszti.

Panelrajz:

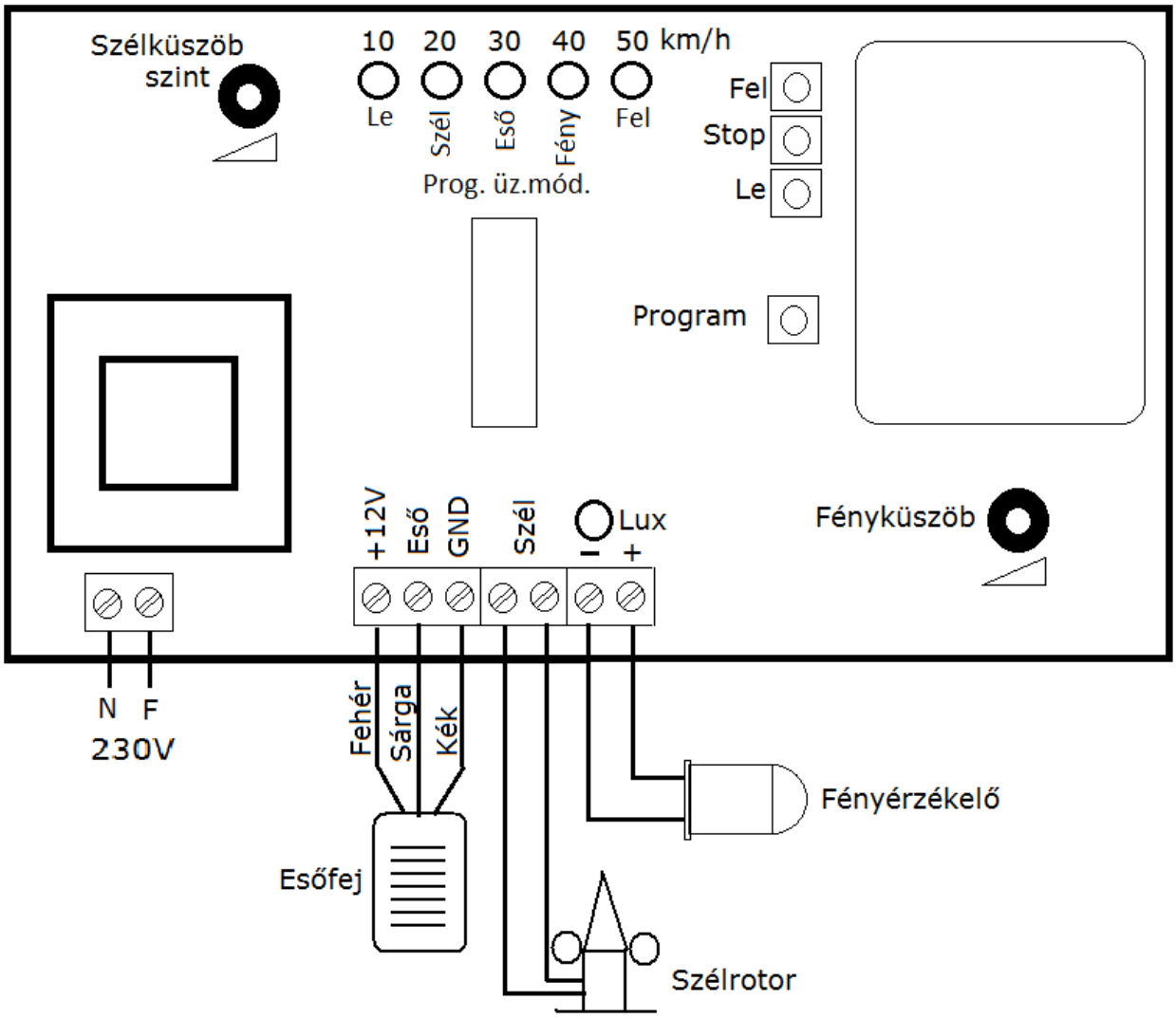

Minden bekötést feszültségmentesen végezzen!

NYÍLÁSZÁRÓ AUTOMATIZÁLÁSI NAGYKERESKEDELMI KFT.
1044 Budapest, Óradna utca 4. • www.overgate.hu • info@overgate.hu
Tel: +36-1-320-3826, +36-1-238-0502 • Fax: +36-1-349-1107

Műszaki adatok:
Tápfeszültség: 230VAC
Bemenetek: .....ESŐ, SZÉL, Fény
Teljesítmény felvétel: Max 2W
Szél lépték: .....16 fokozat
Fényerő tartomány: ..1000-30000Lx
Működési mód: .....3 funkció
Hatótávolság: 30m

Felszerelés:
A központot olyan helyre telepítse, ahol sugár irányban minden motor, illetve rádiós eszköz beltéren 20m, kültéren max. 30m távolságon belül van

Minden bekötést tömszelencén, vagy gumigyűrűn keresztül végezzen el.

Az érzékelők felszerelése:
Válassza ki a megfelelő helyet, lehetőleg azon épület sarkait, ahol a légáramlás a leggyorsabb. Ez tapasztalati úton kell meghatározni.
A pörgettyűt a vízszintes oldalirányú szél forgatja meg a leghatékonyabban. A felszereléskor a pörgettyű tengelye függőleges helyzetű maradjon.

Az esőérzékelő egy kapacitív elektronika, ha a doboz felső fele nedves lesz, az érzékelő relé kimenete állapotot vált. Viszont ha a víz folytonos a felületén a relé alaphelyzetbe kerül. Emiatt ne használja teljesen automatizált elektronikával, mert eső ellenére az ablakokat visszanyithatja.

Az esőérzékelőt mindig 45 fokos szögbe telepítse, hogy a csapadék tudjon lefolyni róla.
Az esőérzékelő fűtést is tartalmaz, emiatt a hajnali pára nem indítja el.

Ha együtt alkalmazza a két eszközt, akkor használja a saját gyári konzolját.

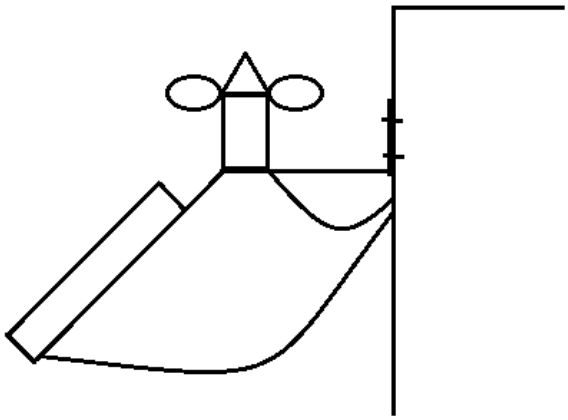

Készítsen megfelelő furatot a falra, a vezetékeket ne feszesen, hanem nagy ívben hagyja, hogy a csapadékot ne vezesse le a falra.

A fényérzékelőt úgy helyezze el, hogy a fény felé fordítva, de ne közvetlenül a Nap felé, például, ha a dobozt az eresz alá helyezi, akkor lefelé irányítsa. Készítsen egy 6,5mm-es furatot, majd pattintsa bele a fényérzékelőt.

Adjon tápfeszültséget a központnak azon néhány másodpercre világítanak a LED-ek. A funkciókat a középső három LED jelzi, majd néhány mp múlva a kék LED világít.

Beállítás:
Nyomja le egyszer a program gombot:
A vezérlés megmutatja a beállított szélküszöböt. Ha a szél potenciométert elfordítja, a jelzett szélküszöb is megváltozik.

Ha újra megnyomja a program gombot, akkor az szél jelzésére vonatkozó eseményt állíthatja be erre 10mp áll rendelkezésre 10mp után a vezérlő tovább lép. A zöld LED villog.
A kék LED jelzi, hogy a szélküszöb elérésekor LE parancsot ad, ha változtatni akar, azaz a szélküszöb jelzésekor FEL parancs legyen, nyomja és tartsa lenyomva a gombot. A kék LED pirosra vált, itt engedje el a gombot.

Várjon néhány mp-et, a középső LED villog ez az esőre vonatkozó beállítás.

A kék LED jelzi, hogy eső jelzés esetén LE parancsot ad, ha változtatni akar, azaz az eső jelzésekor FEL parancs legyen, nyomja és tartsa lenyomva a gombot. A kék LED pirosra vált, itt engedje el a gombot.

Várjon néhány mp-et, a harmadik-középső LED villog ez a fényküszöbre vonatkozó beállítás.

A kék LED jelzi, hogy fény jelzés esetén LE parancsot ad, ha változtatni akar, azaz a fényküszöb jelzésekor FEL parancs legyen, nyomja és tartsa lenyomva a gombot. A kék LED pirosra vált, itt engedje el a gombot.

Fényküszöb beállítása: A megfelelő fénymennyiség elérésekor a LUX LED világít. Állítsa be a szintküszöböt, ellenőrizze úgy, hogy a kezével eltakarja az érzékelőt, el kell aludjon a LUX LED.