METEO24

többfunkciós
eső-szélérzékelő központ

Telepítési útmutató

Kérjük az útmutatót figyelmesen olvassa el, mert helytelen beüzemelés esetén a termék garanciáját veszti!

Panelrajz:

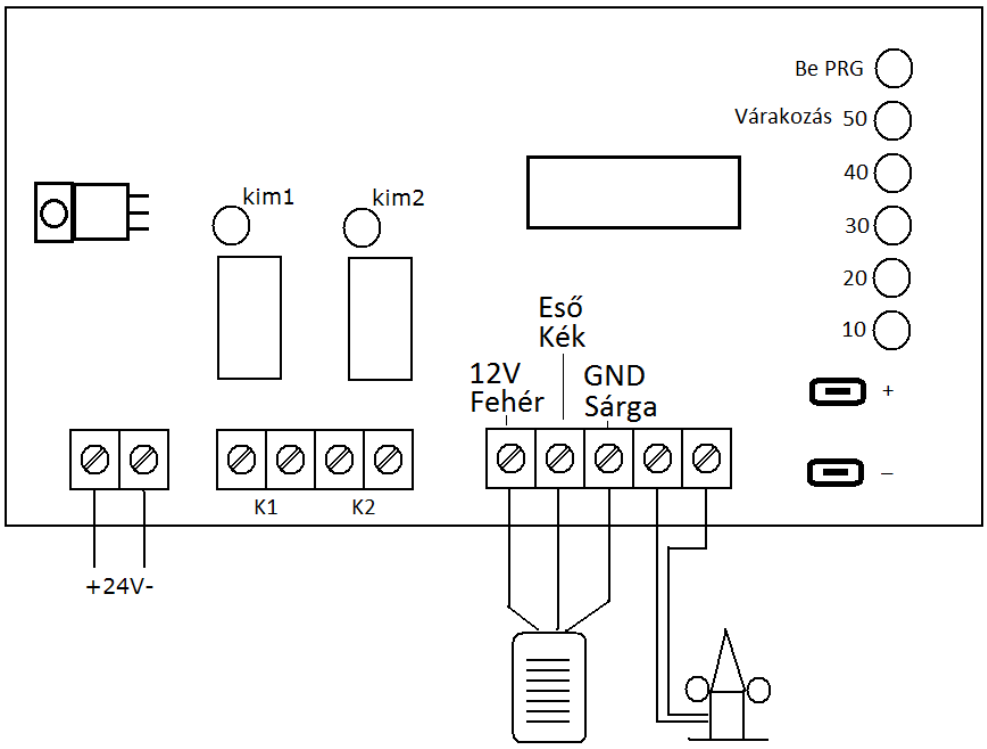

CLR esőfej bekötés fehér-+V, kék-ESŐ, sárga-GND,

Műszaki adatok:

Tápfeszültség: ..... 30VDC 24VAC max.
Kapcsolt áram: ..... 0,5A, alaphelyzetben nyitott kontaktus.
Bemenetek: ..... ESŐ, SZÉL
Teljesítmény felvétel: <1W
Időzítések: ..... Fix 10mp/kimenet
Lépték: ..... 250 fokozat
Működési mód: ..... 3 mód
Gyári értékek: ..... 2-es mód, 30km/h szélküszöb, 10mp kim. Idő.

NYÍLÁSZÁRÓ AUTOMATIZÁLÁSI NAGYKERESKEDELMI KFT.
1044 Budapest, Óradna utca 4. • www.overgate.hu • info@overgate.hu
Tel: +36-1-320-3826, +36-1-238-0502 • Fax: +36-1-349-1107

Bekötés:

Minden bekötést feszültségmentesen végezzen.
A nyomtatott áramkörről a csatlakozók lehúzhatók, így elkerülheti az áramkör sérülését.
Az áramkör törpefeszültségről működtethető, ne használja olyan eszközzel ami nem törpefeszültségű, vagy nincs leválasztva a hálózatról!

Beállítás:

Jelzések:
Bekapcsolás után a LED-ek lentről felfelé bekapcsolnak, majd minden LED kialszik.
Amennyiben a szélrotor csatlakoztatva van, és forogni kezd, az impulzusokat a vörös LED jelzése mutatja.
Ha az eső fej csatlakoztatva van, akkor a kék LED jelzi annak érzékelését.
Az aktuális kimenet jelzése akkor történik, ha a szélküszöb a beállított értéket eléri, vagy az eső jelzés aktív.
Ekkor a kimenetek 5mp-re aktív állapotot vesznek fel.

Széljelzés után a vezérlő kb. 8 percnyi várakozó állásba lép, melyet a narancs LED villogása jelez. Amennyiben nem csökken a szélerő a vezérlő nem ad több jelet.

Beállítás:
A szélküszöb szintje könnyedén a + vagy - gombokkal csökkenthető vagy növelhető, nyomja meg egyszer, engedje el, majd tartsa nyomva a gombok közül az egyiket, a LED-soron látható az aktuális szélküszöb szint.
A programba való belépést a vörös LED mutatja.
Ha nem változtat a vezérlő 5mp múlva kilép a szint menüből és az üzemmód menübe lép.
Üzemmódok:
Kék LED villogása: A szél aktív esetén a K1 kimenet míg az eső esetén a K2 kimenet vált állapotot A beállított ideig.
Zöld LED villogása: Bármelyik jelzés esetén mindkét kimenet aktívvá válik egy időben.
Fehér LED villogása: Szél jelzés esetén az 1-es kimenet 2-es kimenet egy időben aktív lesz, az 1-es aktív marad amíg a szél meghaladja a küszöbszintet, a 2-es kimenet a beállított ideig aktív.
Változtatni a két gombbal lehet, ha nem változtat 5mp múlva a vezérlő kilép a menüből, és automatikusan újraindul.
Idő beállítása:
Nyomja le mindkét gombot egyszerre a Piros és Kék LED-ek egyszerre villognak, a "+" és "-" gombbal csökkentheti, növelheti az időzítés értékét, A Jelzés jelentése: zöld-10mp, fehér-30mp, sárga-1 perc, narancs-4 perc.