ES-MINI
230V-os mini rádióvevő és vezérlő

Telepítési útmutató

Figyelem!
A rádióvevő minden alkatrésze hálózati feszültség alatt van. Az antennát tilos levágni, csupaszítani, vagy meghosszabbítani. Ne kössön rá külső antennát!

A rádióvevő rengeteg funkcióval rendelkezik! Mielőtt beépíti, célszerű próba kábel segítségével, asztal mellett kényelmesen felprogramozni, beállítani előre az időzítéseket és funkciókat. Ne szerelje be felkészületlenül!

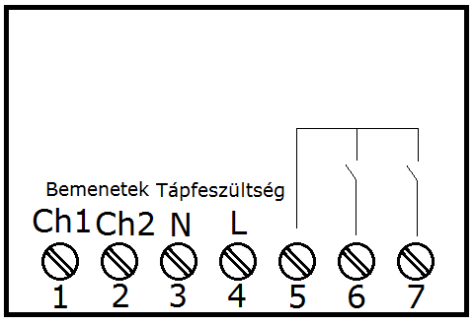

A rádióvevő működési módjai:
Motor mód: egy redőny vagy bármilyen hasonló mozgató motor vezérlése
Lámpa mód: két független lámpa kimenet.
Működési módok: monostabil, bistabil, másodperc alapú időzített mód.

A módváltásnál a tárolt távirányítók törlődnek, nincs mód egyesével törölni az adókat!

Motor módban az időzítés maximum 8 perc, míg lámpa módban a kimenetek idejét maximum 10 órára lehet beállítani. Az időzítés másodperc alapú.

Technikai adatok:

Tápfeszültség: 100-250Vac, 100-240Vdc
Kapcsolóáram: .....2A (ohmos) 1A induktív(motoros)
Védelem: IP20
Hőmérséklet: .....-20…+40°C
Vivőfrekvencia: 433,92Mhz
Hatótávolság: .....kb. 100m kültéren, 20m beltéren
Teljesítmény:.....0,3W passzív, 1,4W aktív állapotban
Időzítés: .....1mp-8perc motor módban, 1mp-10h lámpa módban

Bekötés, bemenetek, kimenetek:

1..... NO1 bemenet, másik pont a fázis
2..... NO2 bemenet, másik pont a fázis
3..... Nulla pont
4..... Fázis pont
5..... Relé közös
6..... 1. kimenet
7..... 2. kimenet

Bekötés:
Minden csatlakoztatást szigorúan feszültségmentes állapotban végezzen!
A rádióvevőn csak hálózati pontok vannak, emiatt minden fém alkatrész áramütést okozhat, még az antenna is!!

Beüzemelés:
Bekapcsolási folyamat:
A tápfeszültség ráadása után:
- ….. egy sípszó és fényvillanás jelzi a motor módot
- ….. két sípszó és fényvillanás jelzi a lámpavilágítás módot.

Az üzemmód váltása motor módra:
Vegye el a tápfeszültséget, majd adja vissza a vevőnek.
10mp-en belül nyomja meg 3-szor egymás után a gombot. (nem kap visszajelzést)
A vevő átvált a motor módra.
Figyelem: A módváltáskor az összes tárolt adó törlődik a memóriából.

Az üzemmód váltása lámpa világítás módra:
Vegye el a tápfeszültséget, majd adja vissza a vevőnek.
10mp-en belül nyomja meg 5-ször egymás után a gombot. (nem kap visszajelzést)
A vevő átvált a világítás vagy lámpa módra.
Figyelem: A módváltáskor az összes tárolt adó törlődik a memóriából.

MOTOR üzemmód beállítás, és funkciók menü:

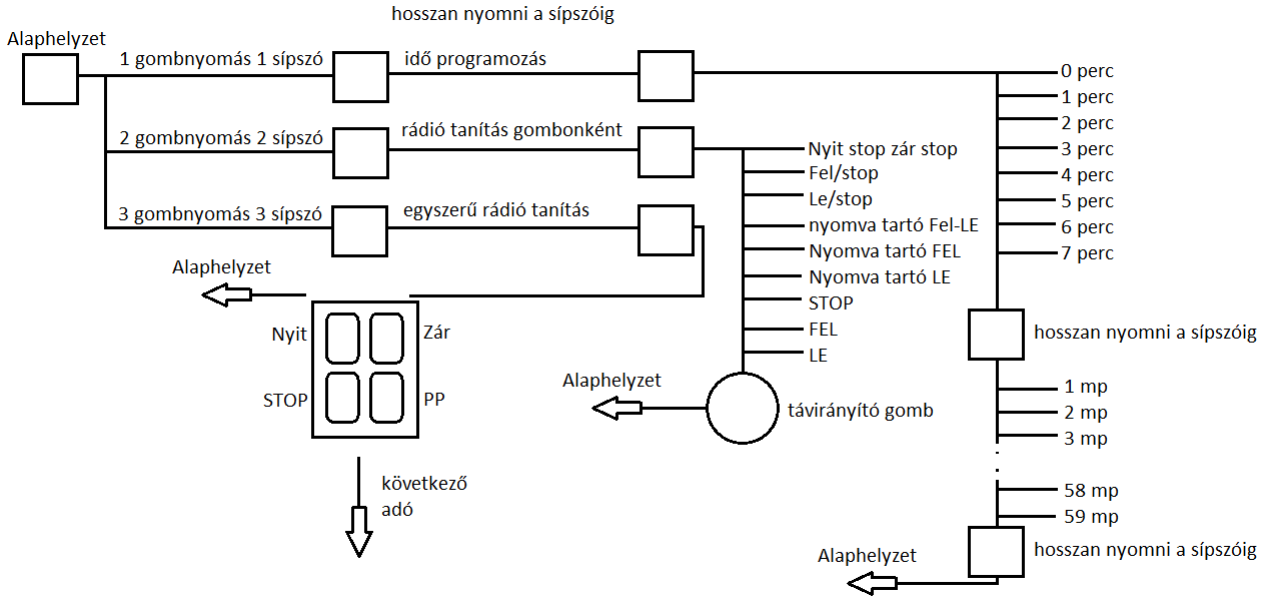
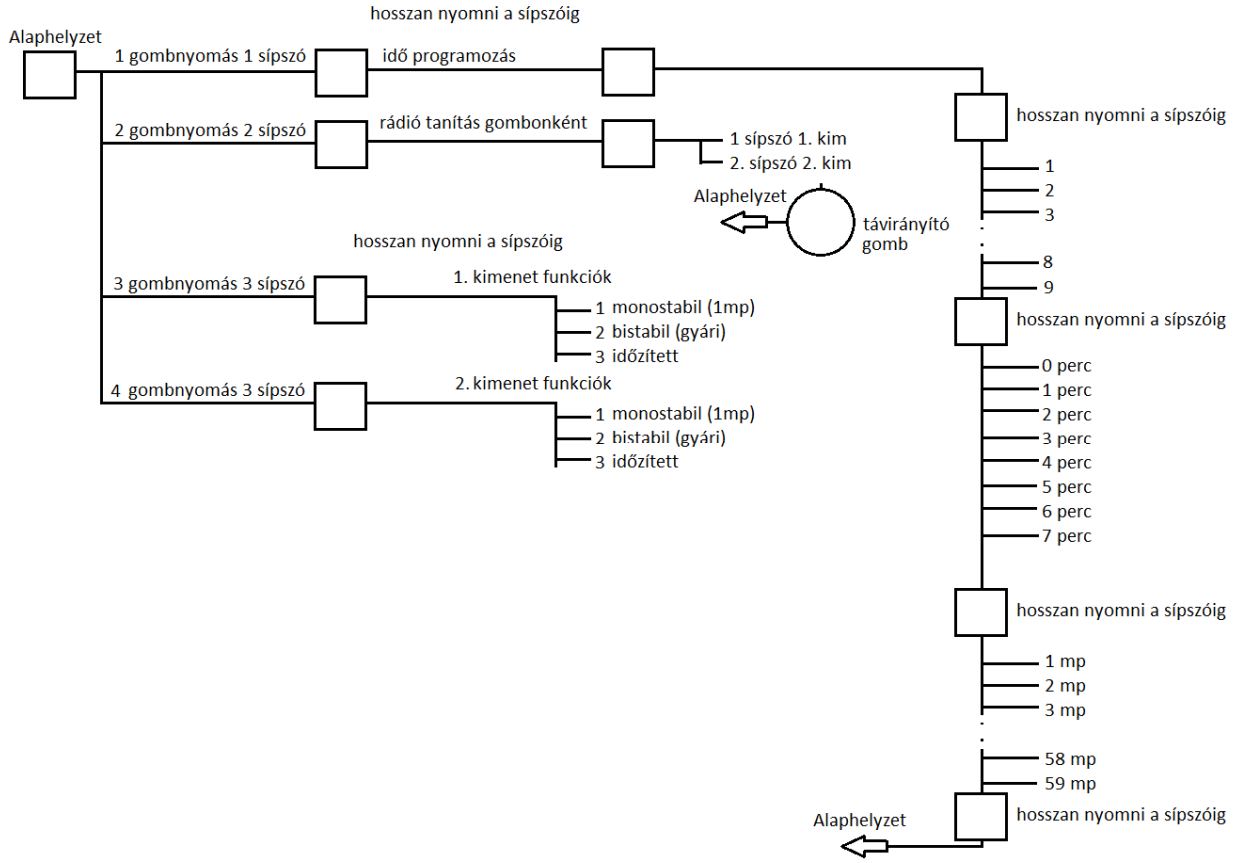
LÁMPA üzemmód beállítás és funkciók menü: